CONFIGURAÇÃO DE PENAS P/ PLOTAGEM

COR		ESP.
1	07	0,1
2	07	0,2
3	07	0,3
4	07	0,4
5	07	0,5
6	07	0,6
7	07	0,25
8	07	0,09
9	07	0,15
140	140	0,15
162	162	0,15

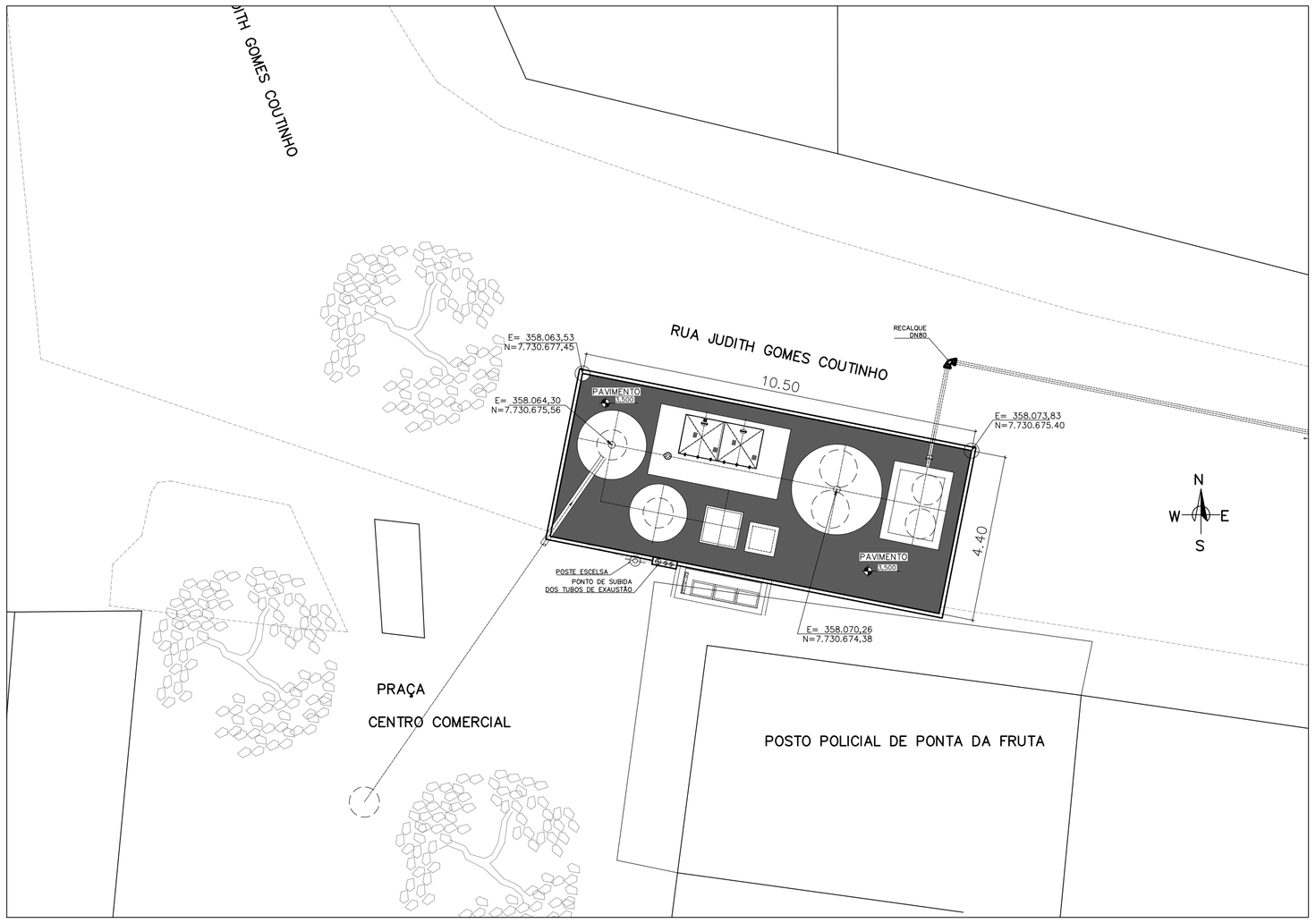

PLANTA DE IMPLANTAÇÃO/URBANIZAÇÃO – EEB 3A – ÁREA TOTAL=46,20m²

ESCALA 1/100

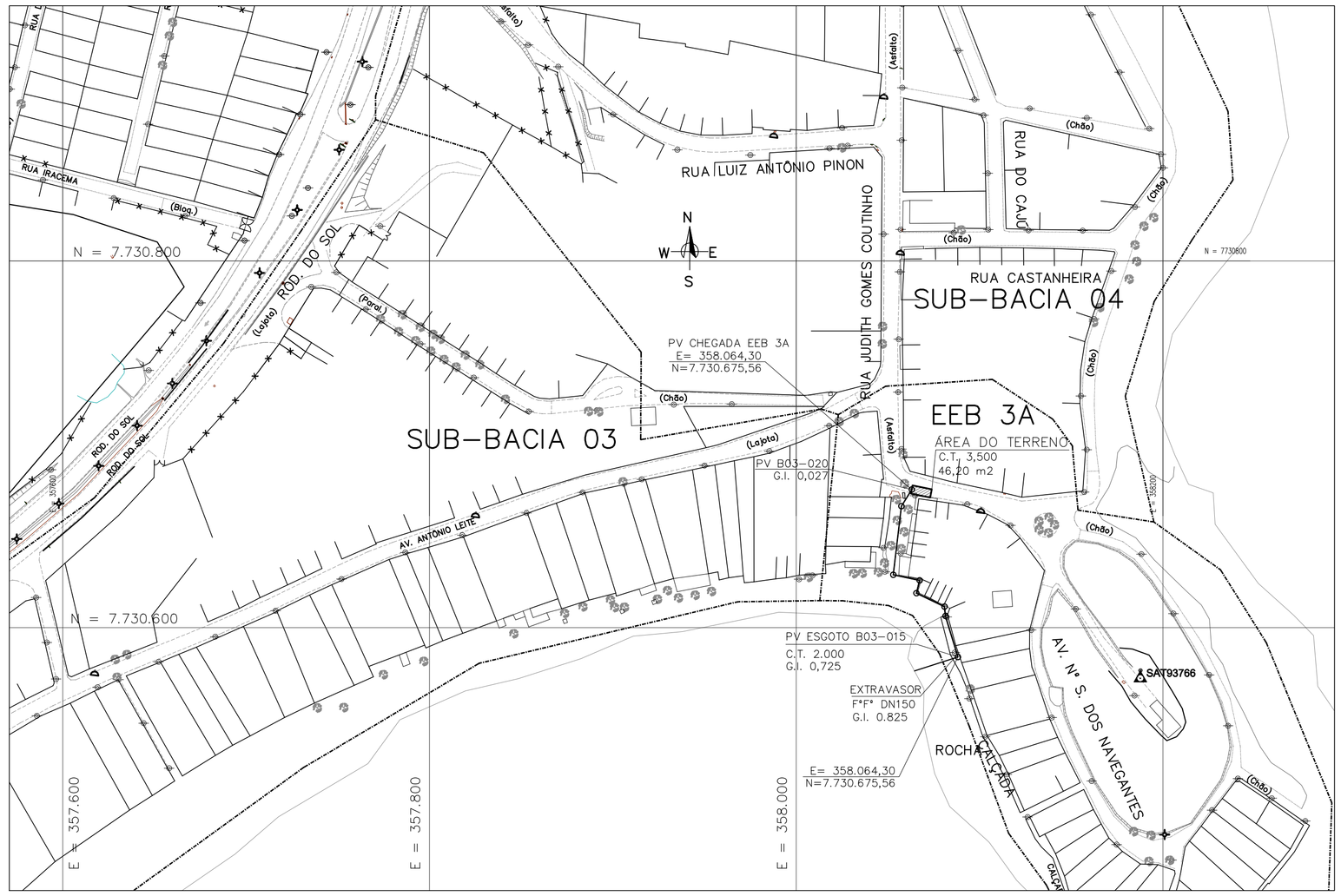

PLANTA DE LOCALIZAÇÃO DA EEB 3A E EXTRAVASOR

ESCALA 1/2000

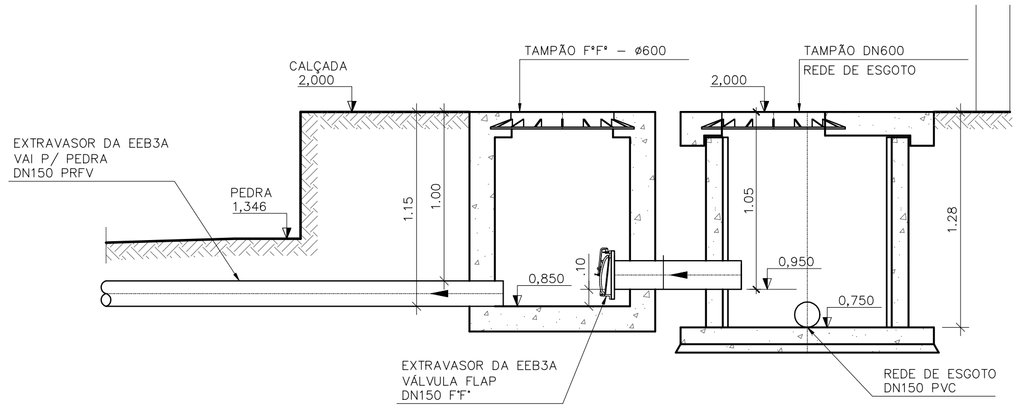

CORTE

SEM ESCALA

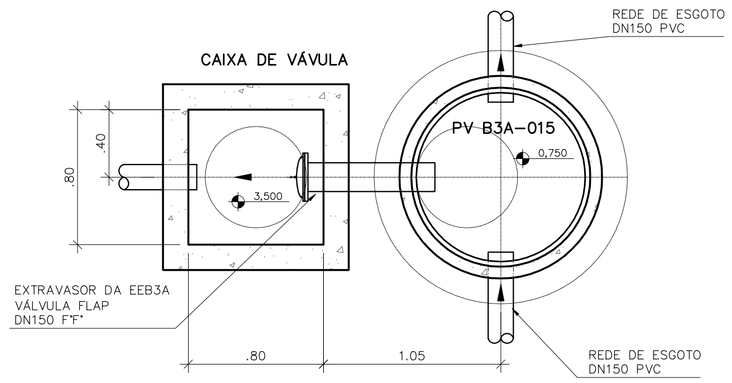

PLANTA BAIXA

SEM ESCALA

LISTA DE MATERIAL DO EXTRAVASOR						
ITEM	DISCRIMINAÇÃO	UNID.	MATERIAL	DN (mm)	QUANT.	OBS.
01	TUBO DE PRFV L=6,00m	PÇ	F*F*	150	01	
02	TUBO COM PONTA E FLANGE PN10 L=1,00m	PÇ	F*F*	150	01	
03	VÁLVULA FLAP COM FLANGE PN10	PÇ	F*F*	150	01	
04	TAMPÃO 600 TDA	PÇ	F*F*	600	01	

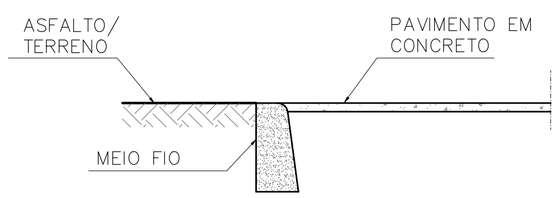

DETALHE CANTEIRO

SEM ESCALA

NOTAS

1–COTAS E ELEVAÇÕES EM METRO, DIÂMETRO EM MILÍMETRO, EXCETO ONDE INDICADO

2–CONFIRMAR MEDIDAS NO LOCAL.

3–PARA DETALHES DA ELEVATÓRIA DE ESGOTO BRUTO EEB3A, VER DES. A–050–002–94–5–XX–0172, A–050–002–94–5–XX–0173 E A–050–002–94–5–XX–0174

4–O FORMATO DO BIOFILTRO APRESENTADO NESTE PROJETO É ILUSTRATIVO. O BIOFILTRO PODERÁ SER CIRCULAR OU RETANGULAR CONFORME PROJETO PADRÃO A–000–000–00–5–XX–0021 E A–000–000–00–5–XX–0022 RESPECTIVAMENTE.
AS DIMENSÕES DO BIOFILTRO DEVERÃO SER DE ACORDO COM O PROJETO PADRÃO E SERÃO DEFINIDAS PELA CESAN.

ESTE DESENHO É PROPRIEDADE DA COMPANHIA ESPÍRITO SANTENSE DE SANEAMENTO – CESAN E NÃO PODE SER CÓPIADO SEM SUA AUTORIZAÇÃO.

NÚMEROS	TÍTULOS
PRINCIPAIS DESENHOS DE REFERÊNCIA	

Nº	LOCAL	DISCRIMINAÇÃO	DES.	DIV.	GER.	DATA
REVISÃO						

CANCELA E SUBSTITUI O DESENHO NÚMERO:

CANCELADO E SUBSTITUÍDO PELO DESENHO NÚMERO:

CENTRO DE DOCUMENTAÇÃO
RECEBIDO: / /
Nº DOC.: ASS.:
APROVAÇÃO CESAN:
ASS.: MATR.:
UNID.: DATA: / /
ESTA APROVAÇÃO NÃO ISENTA A CONTRATADA DE SUAS RESPONSABILIDADES LEGAIS.

EMITENTE: Etep Consultoria, Gerenciamento e Serviços

PROJETADO:	COORDENADOR:
ARTUR AUGUSTO OLIVEIRA NEVES	ARTUR AUGUSTO OLIVEIRA NEVES
CREA: 045302/D REGIÃO: RJ	CREA: 045302/D REGIÃO: RJ
DESENHO: Joguesan	Nº DES. PROJETISTA: 0876.DS.13.H.0194/00
DATA: 04 /03 /2011	

RESPONSÁVEL TÉCNICO: ENGº ARTUR AUGUSTO OLIVEIRA NEVES
CREA: 045302/D REGIÃO: RJ ART Nº: 08201100209482 DATA: 22/02/2011

EMISSÃO CESAN	DATAS
PROJETADO:	
CREA:	
DESENHADO:	
VERIFICADO: ENGº RESTOR GORZA JUNIOR	
DIVISÃO: ENGº NESTOR GORZA JUNIOR	
GERÊNCIA: ENGº DOUGLAS OLIVEIRA COUZI	

CESAN

MUNICÍPIO: VILA VELHA | DISTRITO: – | BAIRRO: PONTA DA FRUTA

NOME DO EMPREENDIMENTO: IMPLANTAÇÃO DO SISTEMA DE ESGOTAMENTO SANITÁRIO BARRA DO JUCU, MORADA DO SOL E PONTA DA FRUTA

TÍTULO: ELEVATÓRIA DE ESGOTO BRUTO EEB3A – BACIA P. DA FRUTA/SUB-BACIA 3A

PROJETO HIDRÁULICO

PLANTA DE IMPLANTAÇÃO/URBANIZAÇÃO

ESCALA:	FOLHA:	Nº CESAN	REV:
1:25	04/ 04	A–050–002–91–5–XX–0077	00